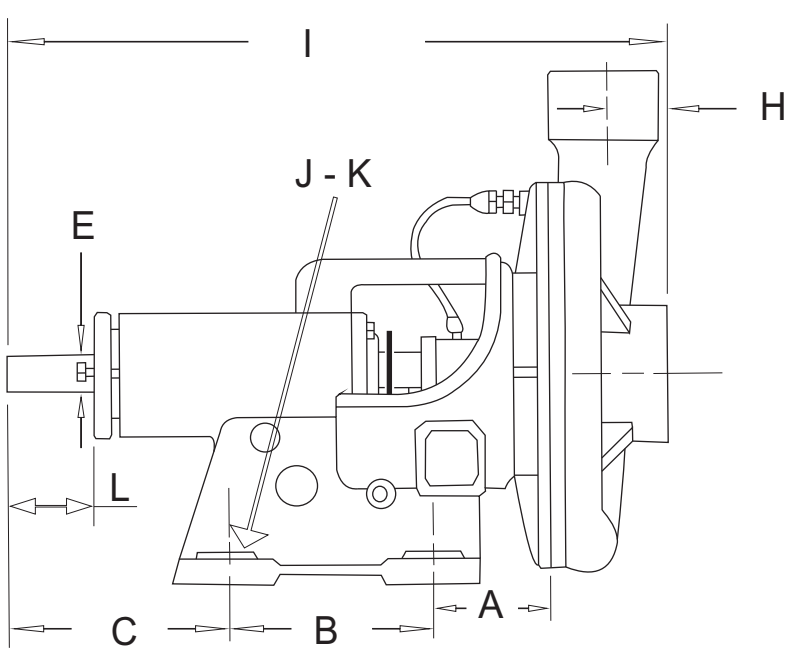

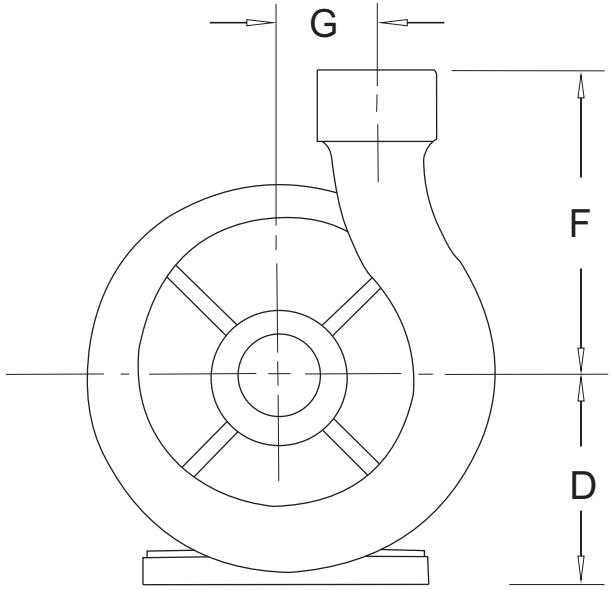

DIMENSIONES GENERALES DE BOMBAS CENTRIFUGAS EN mm. Y (pulg.)

MODELO	TAMAÑO	A	B	C	D	E	F	G	H	I	J	K	L	PESO (k)
25 FE Y SS	1 1/4 x 1 - 5	41	105	142	100	5/8"	109	73	41	348	4	7/16"	60	14.000
254 FE	1 1/2 x 1 - 6	87	453	165	155	1 1/8"	137	74	33	470	4	3/4"	64	34.000
254-A FE	1 1/2 x 1 - 8						170	68	34	470				38.000
380 FE	2 x 1 1/2 - 6						199	58	33	480				36.000
380-A FE	2 x 1 1/2 - 8						200	86	36	485				41.000
500 FE	2 1/2 x 2 - 6						200	64	41	490				43.000
500-A FE	2 1/2 x 2 - 8						234	73	42	495				47.000
630 FE	3 x 2 1/2 - 6						224	62	49	495				43.000
630-A FE	3 x 2 - 7						224	64	57	502				48.000